Projecteur LED à détection

FL 1400 S

noir
EAN 4007841 088101
Réf. 088101
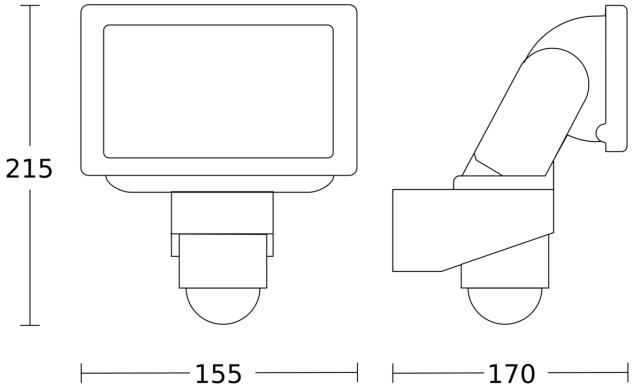
Dessin dimensionnel